PANDORA
www.pandorayapi.com.tr

Visio Bağlantı Şeması

Bağlantı Şeması / Schéma de connexions / Wiring diagram

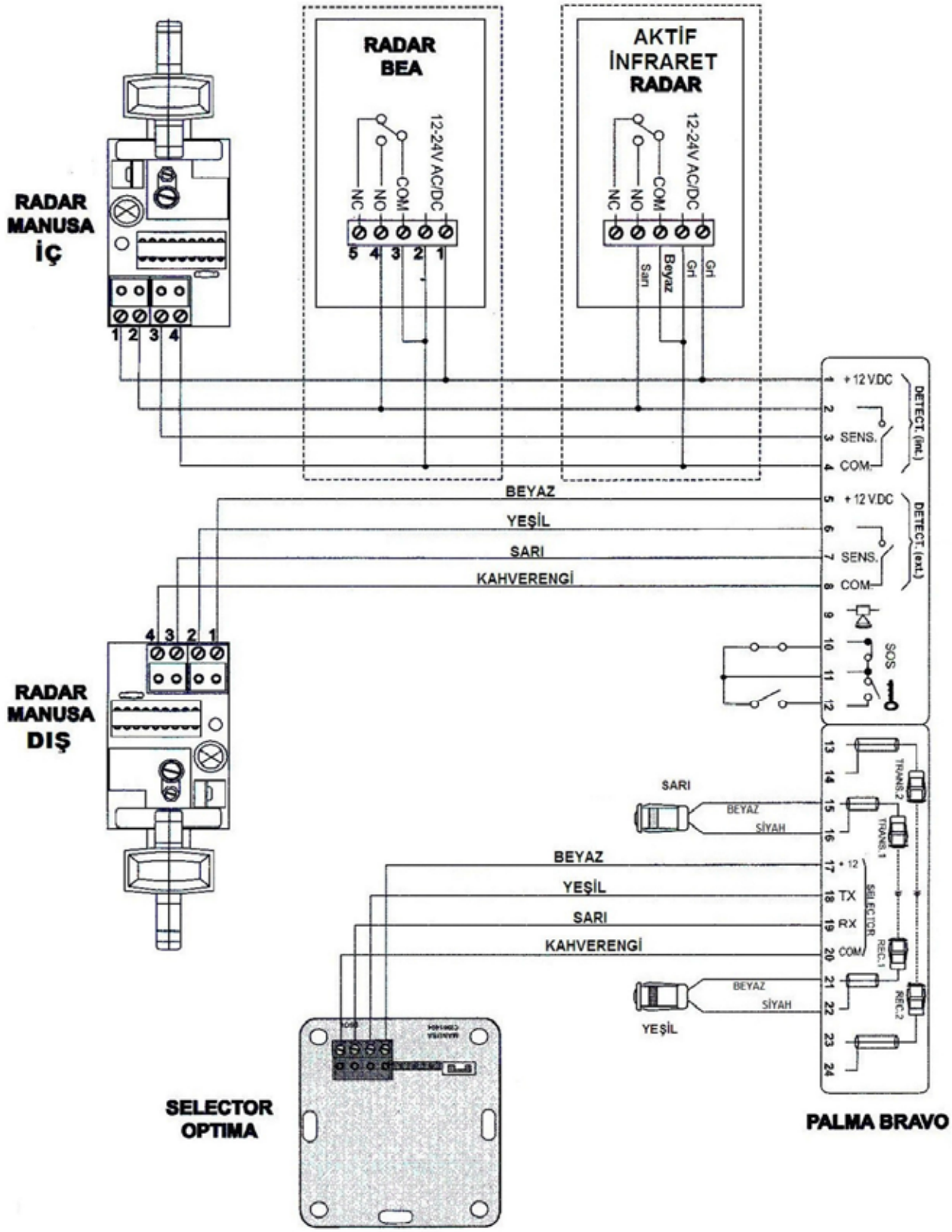

manusa
Automatic doors